NORSK

BRUKERVEILEDNING

Bruk ikke dette produktet uten å ha lest denne brukerveiledningen nøye og forstått innholdet.

Dette produktet er del av et fallsikringssystem.
Det er designet for å brukes sammen med et dynamisk- eller semistatisklivs. Hvis det brukes sammen med statisk utstyr alene (semistatisk tau, båndslinger...) og det er fare for fall, er det essensielt å legge til en shock absorber i **sikringskjeden for å redusere det potensielle fangrykket**

Viktig: Spesialtrening og kunnskap er essensielt for bruker av dette produktet.
Den tekniske notisen illustrerer måter å bruke dette produktet på. Bare noen typer misbruk og forbudte måter å bruke produktet på er nevnt i denne brukerveiledningen (det er ute utkrysga disagreimeng). Mange andre typer misbruk eksisterer, og det er umulig og å fly oversikten over, eller i det hele tatt forutsikte seg alle. **Bare de tekniskene som er vist i diagrammene som ikke er kryssa ut er autoriserte.** Alle andre bruksmåter bar forbindes med fare for død. Ved hvil eller problemer med å forstå, kontakt SINGING ROCK.
Aktiviteter i høyde, klatring, via ferrata, grotting, ekspedisjoning, skibestiging, redning, arbeid i høyde og utforskning er farlige aktiviteter, som kan lede til skader og til og med død for utøverne. **God nok kjennskap til passende teknikker og metoder for sikring er fullt og helt ditt eget ansvar, og nødvendig for å bruke dette produktet.** Dette produktet kan derfor kun brukes av kompetente og ansvarlige personer, eller personer satt under direkte og visuell oppsyn av kompetente og ansvarlige personer. Du må selv vurdere risiko for og fjeller av ødelæggelse, skade og død som kan oppstå under, eller som følge av, bruk av dette produktet. Hvis du ikke er i stand til, eller i posisjon til å vurdere dette ansvaret, eller til å ta risikoen; ikke bruk dette produktet.
Kjennskap til grunnleggende rednigstekniker er påkrevd for å bruke dette produktet.
Forskre deg om at alle komponenter brukt sammen i sikringskjeden er kompatible med hverandre. Bruk av ungjenne kombinasjoner av produkter i en sikringskjede, eller ødeleggelse av noen av komponentene i en sikringskjede kan føre til seriøse og til og med fatale ulykker. Vi anbefaler å prøve ut funksjonen av sikringssystemet og utstyr på et trygt sted uten fare for fall.
For å sikre godt vedlikehold og gode sporingsmuligheter for dette produktet er det best å knytte det til en hovedbruker. Far og etter fører enhver bruk er det nødvendig å spekke tilstanden på webbing (slyngebånd), tau og sommer, også de mindre tilgjengelige stedene. For selen er det viktig at brukeren spekker spenner og andre innfestninger jevlig under bruk. Nøl ikke med å kassere et produkt som viser tegn til slitasje som kan påvirke dets styrke eller begrense dets funksjon. Fukt og støte forhold kan gjøre justering av selen vanskelig, og innvirke betraktelig på selens styrke.
Ikke forbedt å bruke dette produktet etter et sikkerhetsfall. Et fallsikringsfall (f.eks. et faktor1-fall med dynamisk tau), utøvelig jnnfe skade kan ha oppstått og demed redusert produktets styrke. Nøl ikke med å kontakte Singing Rock hvis du er i tvil. Enhver modifikasjon eller reparasjon utenfor Singing Rocks produksjonslokaler er forbudt.

VEDLIKEHOLD

Tekstilprodukt kan renses i rent kaldt vann. Hvis det fremdeles er skitten kan det vaskes i lunkent vann (maksimum 30 °C) og hvis nødvendig kan det brukes ren mild såpe med pH-verdi mellom 5, 5 og 8, 5. Renses forsiktig og tørkes sakte skjermet for direkte varme. Vaskemerket mår ikke brenes.

INSTRUKSJONER FOR TRANSPORT OG LAGRING

Alle kjemiske produkter, korrosive materialer og rensevasker bør anses som skadelige.
Frakt og oppbevar alltid produktet i oppbevaringsposen som harer med. Til tross for at produktet er UV-beskyttet, anbefaler vi at det oppbevares på et godt ventilert sted skjermet fra direkte lys og direkte varmekilder. Kontroller at det ikke er for kredvet og bøyd.
Bruk dette produktet kun i temperaturer over -40 °C og under 80 °C.

LEVETID OG ETTERSYN:

Levetiden til dette produktet er avhengig av hvor ofte det brukes, og i hva slags miljø. Uten å ta med slitasje og mekaniske skader i betraktningen, kan produktet, hvis behøringelsene i denne instruksjonen overholdes, brukes **15 år fra produksjonsdatoen og 10 år siden første dags bruk**. Mekanisk skade kan likevel forekomme allerede første bruksdag, og demed reduserer levetiden til bare denne dagen. Vær spesiell oppmerksom på produkter som er eksponert for slitasje mot skarpe overflater (for eksempel slynger og fallderemper).
Brukeren skal sjekke produktet:
1. før og etter bruk
2. under bruk
3. forsta en komplett inspeksjon hver 3. måned.
Sjekk etter:
Materiale: Kutt, riffer, slitasje og skader forårsaket av bruk, varme eller kjemikalier og likende.
Sømmene: Kutt, rukninger, slitasjer eller lase tråder.
Metall komponenter: Å spenneme og andre metalldeler fungerer som de skal.
Merkinger: Lesbarheten til produktmerkinga.
For å forlenge produktets levetid er forsiktighet ved bruk nødvendig. Unngå skurbing mot ru overflater og skarpe kanter.

SINGING ROCK GARANTI:

Dette produktet har tre års garanti mot feil i materialer eller i fabrikasjon. Begrensinger i garantien: normal slitage, modifikasjoner, feilbruging. Skader på produktet som følge av ulykker, ved neglligensy av instruksjoner, og ved andre typer bruk en det det er lagt for, dekkes heller ikke av garantien. Singing Rock er ikke ansvarlige for konsekvensene, indirekte, direkte eller ved uhell, eller andre ødeleggelser og skader som måtte oppstå i forbindelse med bruk av dette produktet.

POLSKI

INSTRUKCJA UŻYTKOWANIA

Prosimy o uważne przeczytanie poniższych wskazówek przed pierwszym użyciem!

Produkty te są częścią systemu zabezpieczającego przed upadkiem z wysokości i są one przeznaczone do użytku wraz z linią dynamiczną oraz linią półstatyczną zgodną. Jeśli system zabezpieczania przed upadkiem umożliwia wystąpienie odpadnięcia, należy koniecznie **dołączyć amortyzator do łańcucha bezpieczeństwa w celu obniżenia potencjalnej siły grawitacyjnej.**

Niniejsza instrukcja przedstawia sposoby używania tego produktu. Jedynie niektóre znane obecnie rodzaje niewłaściwego lub niebezpiecznego użycia są tu pokazane (istnieje wiele innych rodzajów niewłaściwego zastosowania (na przykładsiłowych rysunkach). Istnieje wiele innych rodzajów niewłaściwego zastosowania, i niemożliwym jest wymienić lub nawet wyobrazić sobie je wszystkie. **Jedynie techniki użycia pokazane na nieprzekreślonych rysunkach są technikami autoryzowanymi.** Wszystkie inne techniki są wykluczone z uwagi na niebezpieczeństwo śmierci. W przypadku wątpliwości lub problemów ze zrozumieniem, należy skontaktować się z SINGING ROCK.
Zajęcia na wysokości, takie jak wspinaczka, via ferrata, alpinizm jaskiniowy, rappelling, turystyka narciarska, ratownictwo oraz praca na wysokości, są zajęciami niebezpiecznymi, które mogą spowodować poważne urazy a nawet śmierć. Użytkownik bierze na siebie całe ryzyko i odpowiedzialność za wszystkie uszkodzenia, urazy czy śmierć, które mogą zajawić się podczas lub na skutek użytkowania naszego produktu w jakikolwiek sposób. Jeśli użytkownik nie jest w stanie wziąć na siebie takiej odpowiedzialności, nie powinien używać tego sprzętu.

UŻYTKOWANIE

Wystarczająca praktyka z odpowiedniimi technikami i metodami bezpieczeństwa jest niezbędna do użytkowania tego produktu. Produkt ten może być używany wyłącznie przez kompetentną i odpowiedzialną osobę lub osoby pod bezpośrednią wzrokową kontrolą kompetentnej i odpowiedzialnej osoby.
Znajomość podstawowych technik rakowniczych jest niezbędna do użytkowania tego produktu.
Produkt ten może być użytkowany z innymi elementami w spójnym systemie. Należy sprawdzić zgodność niniejszego produktu z innymi elementami naszego sprzętu. Zastosowanie nieodpowiedniej kombinacji produktów w łańcuchu bezpieczeństwa lub uszkodzenie któregokolwiek elementu łańcucha bezpieczeństwa może spowodować poważny lub nawet śmiertelny wypadek. Zalecamy sprawdzić działanie systemu bezpieczeństwa i sprzętu w bezpiecznym miejscu, gdzie nie wystąpiąc rzyzyko upadku. W celu zapewnienia dobrej konserwacji, właściwego użytkowania i identyfikowalności danego produktu, należy przydzielić go jednemu użytkownikowi.
Przed i po każdym użyciu należy sprawdzić stan taśm, lin i sprzętu, jak również trudniej dostępnych miejsc. Nie należy wahać się przed wycofaniem z użytkowania produktu noszącego ślady zużycia, co może wpłynąć na jego wytrzymałość lub ograniczyć działanie.
Nie należy nadal użytkować produktu po poważnym upadku (np. gdy współczynnik odpadnięcia dla linę dynamicznej wynosi co najmniej 1), ponieważ mogą wystąpić niezauważalne uszkodzenia wewnętrzne, które zmniejszą jego wytrzymałość. W przypadku wątpliwości należy skontaktować się z SINGING ROCK. Jakiekolwiek zmiany czy naprawy poza miejscem produkcji są niedozwolone.

KONSERWACJA

Elementy wiklaennicze mogna pkukać w czystej zimnej wodzie. Jeśli są nadal brudne, można uprać je w ciepłej wodzie (o temperaturze maksymalnej 30°C) i, jeśli is łonieczne, z dodatkiem czystego mydła (np. płatków mydlanych) o odpowiednim rozcieńczeniu i pH od 5, 5 do 8, 5. Pozom wyjerte wyrobów i Ostej wode a dobre usuśte i tamtej dobre vetrarej miestnosi. Na ściśenie nesmie być pozdłuż saponiń.
Chrońte przed słońem so żarowiami a rozpuśćdrąm (kyselina). Tieto chemikálie sú pre tento výrobok veľmi nebezpečné.
Prepravujte a skladujte v obale, ktorý je sušať výrobku. Skladujte na suchom, tmavom a dobre vetranom mieste. Chráňte pred dlhodobým pôsobením UV žiarení. Nekladujte ani nesušte v blízkosti priamych zdrojov tepla. Neskladujte výrobok príliš skrútený a stlačený. Doporučujeme používať v rozmedzí teplót -40 až +80C.

ŽIVOTNOST A PREHLIADKY.

Životnosť výrobku závisí na frekvencii používania a prostredí, v ktorom sa používa (pôsobenie vlhkosti, piesku, soli, atď. Životnosť výrobku zvýšujú). Bez prihliadnutia k opotrebeniu či mechanickému poškodeniu a pri dodržaní podmienok uvedených v tomto návode môže byť tento výrobok používaný **15 rokov od dátumu výroby a 10 rokov od dátumu prvého použitia**. Avšak už pri prvom použití môže dojsť k takému poškodeniu, ktoré ohrozí životnosť iba na to prvé použitie.
Venujte špeciálnu pozornosť výrobkom, v ktorých dochádza k rýchlejšiemu opotrebovaniu alebo ktoré sú v častom kontakte s drsnými povrchmi (laynard, skulky, parace šmitky zdvihu...).
Užívateľ musí kontrolovať výrobok:
1. pred a po každom použití
2. počas používania (ako jednotlivých prvkov istiaceho refazca a ich nadne sprejene)
3. celková prehliadka výrobku každé 3 mesiace.
Je nutné skontrolovať:
Textilný materiál: rezy, predratky, škody spôsobené vplyvom starnutia, vysoké teploty, vplyvom chemikálií atď.
Šovy: prehnutá, prerezané alebo vypárané nite.
Kovové časti: správne funkcie spôsn a ďalších kovových častí.
Značenia: čitateľnosť značení na výrobku.
Pre zvýšenie životnosti výrobku je nutné dbať na opatrnosť pri jeho používaní. Vyvarujte sa treniu textilných častí o drsné materiály a ostré hrany, styku so žieravinami a rozpúšťadlami.

SINGING ROCK ZÁRUKA:

SINGING ROCK dáva záruku 3 roky na vady materiálu a výrobnej vady.
Záruka sa nevzťahuje na vady spôsobené normálnym opotrebením, nedbalostou, neodborným zachádzaním, nesprávnym použitím, zakázanným úpravami a zjm skladovaním. Náhody a škody vzniknuté v dôsledku nedbalosti alebo iných dôjde v súvislosti so spôsobom použitia, pre ktorý nie je tento výrobok určený nie sú krytné výrobk kuto záruku.
SINGING ROCK nezodpovedá za priame, nepriame ani náhodné škody, ktoré súvisia s používaním výrobkov SINGING ROCK alebo sú jeho dôsledkom.

MAGYAR

HASZNÁLATI UTASÍTÁS

A termék használata előtt gondosan olvassuk el az alábbi használati utasítást.

A termékek munkavégzésre gyártottak energiaelnyelő felszerelés együtthes használatára tervezték, amely részei a biztonsági lánc. Ráczés esetén a termékek mérsékelése érdekében fontos beépíteni a biztonsági láncba.
Lényeges megjegyzés: Fontos, hogy használó előtt **a megfelelő szakképzésen részvegyünk!**
Ez a használati utasítás bemutat néhány használati módot. Az ismertté vált helytelen használat módok közül (a kereszttel ábrázolva) csak néhányat mutatunk be. Számtalan más típusú és módszer lehetséges. Ez a kézikönyv tartalmazza azokat az számtalan vanni vagy alak mód csak elképzelni is ezeket. Kizárólag az ábrákon bemutatott és keresztel ál nem húzott használati módszereket szabad alkalmazni. Minden más módszer tilos, mivel életveszélyes. Kétség esetén forduljanak a SINGING ROCK-hoz.
A hegymászás, barlangászat, kötélen való ereszkedés, a sítúrázás, a mentés, magasban végz feltárásokkal végzett munkák mind veszélyes tevékenység, amely komoly sérülést idézhet elő vagy halál halálát is okozhat. A megfelelő technikák és módszerek kellő elsajátítása mindenkinek a saját felelőssége. Mindennél szemlélyesen tehet a termékek biztonságos használata és az esetleg felmerülő problémák megoldása. Amennyiben nem vagy károk kockázata és felelősége. Ha valaki nincs abban a helyzetben vagy nem vállalni az emiatt felelősséggel vagy kockázatot, ne használja ezt a felszerelést.
Ezt a terméket csak ónmagával felelős és szakmailag kiképzett személyek használhatják, illetve olyanok, akik mindezeknek megfelelő közvetlen ellenőrzése alatt állnak.
Ellenőrizzük, hogy a hevederzet összhangban van-e felszerelésünk többi elemével. A hevederek elkertartmát gondos használattal tudjuk meghosszabbítani. Vigyázzunk, hogy ne dörzsöljük ékel erdes felületekhez vagy éles szélekhez.
A hevederzet a karbantartását úgy biztosíthatjuk, hogy egyetlen használóra bízzuk. A használónak fel kell vennie a hevederzet és ki kell tesztelnie (pénz, élés, állás pozíci függeszkedés kipróbá). Ha szükséges és kellően kényelmes legyen a megoldást

ROCK LOCK

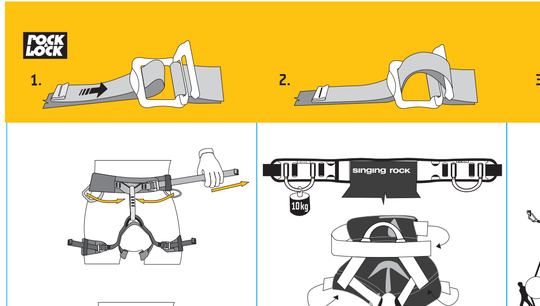

singing rock climbing harness

EN 12277:2015/C

horolezecký sedací úvazek • lékařestizující • harnais cuissard d'escalade • sit-to-stand harness • uprsnik za sedenje • cintura para escalada • cintura sottogamba de scalata • zitharnas voor de klimmer • sedže udružite ben d'escalade • kayttaa hyvaksi • houssuitulige d'escalade • klimzgordel • upravljati bodžnaya • ovpasnyj remen' uvažnej

Úvazek je určen pro horolezectví a stěnové lezení
harness is designed for climbing and mountaineering

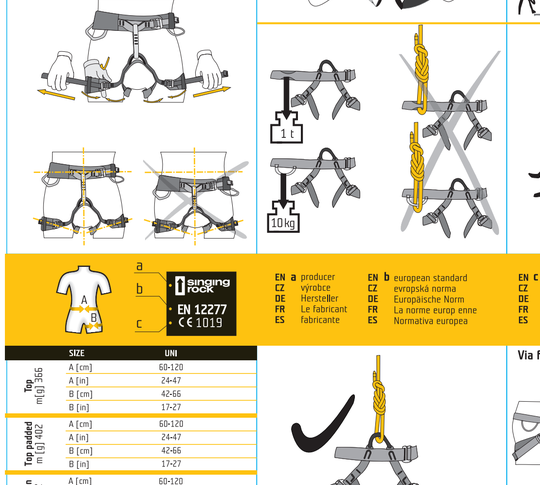

SIZE		UNI	
Top m[g] 366	A [cm]	60-120	
	A [in]	24-47	
	B [cm]	42-66	
	B [in]	17-27	
Top padded m[g] 402	A [cm]	60-120	
	A [in]	24-47	
	B [cm]	42-66	
	B [in]	17-27	
Top comfort m[g] 552	A [cm]	60-120	
	A [in]	24-47	
	B [cm]	42-66	
	B [in]	17-27	
Top USA m[g] 366	A [cm]	60-120	
	A [in]	24-47	
	B [cm]	42-66	
	B [in]	17-27	
Canyon XP m[g] 614	A [cm]	70-100	80-110	90-120
	A [in]	28-40	32-34	36-48
	B [cm]	42-66	42-66	42-66
	B [in]	17-27	17-27	17-27
SIZE		S	M/L	XL

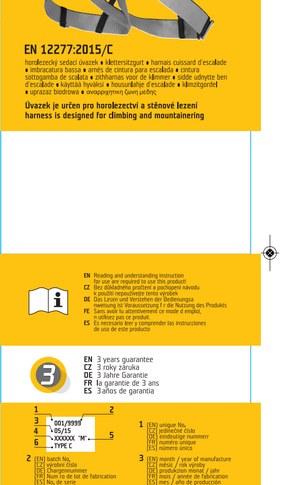

ESTONIAN

Üldine kasutusjuhend

Enne kasutuse tootest enne juhendiga ja tootja tehnilisi nõuannetega tutvumist ning nendest aru saamist.

Käesolev tooted on osa kukkumis-ijatsustee süsteemist, mis on mõeldud kasutamiseks dünaamilise kõnegia. Olukoras, kus esineb kukkumisoht ja kasutatakse staatilisi-poolstaatilisi köisi või julgestusseadmed on ühe kasutada eraldi lõigusnumbrit, **et vähendada kukkumisel tekkiva lõögi jõudu**.
Antud tootejõnnel kirjeldab skemaatiliselt toote ohutut kasutamist. Viiga on tootud ka toote kasutamisel eirm esinevad ja teadaolevad vead (mõni nedbaalsed eiklevb ja eiklevb ja kuul valest kasutamise viise on veelgi. **Kasutada tuleb vaid tootja poolt soovitatud lahendusi, mis on toodud juhendi skemaatilises osas ega pole ristiga maha tõmmatud**. Toote väärkasutus võib endaga kaasa tuua tõsiseid tervisekahjustusi, invalidismust või surma. Kahtluse või infopäringuga pöörduda Singing Rock'i poole.
Kukumisohtlu sisaldavad tegevused kõrgustes: kaljuronimine, via ferrata'l liikumine, suusamatkamine mägedes, köisl laskumine, alpinism, seiklussport, pääste- ja kõrgötöö on ohtlikud ja viivad põhjustada tervisekahjustusi, invalidismust või surma. Kaasuta on vastutav oma kooliituse, kasutatavate meetodite ja ohutuse eest. Kasutaja võtab enda kanda kõik riskid ja vastutuse kahjustuste, vigastuste või surma eest, mis võivad tekkeda antud tootele kasutamisel mistahes viisil. Kui te pole võimelised tooted ohutult kasutama või võtma endale vastutust toote ohutu kasutamise osas- ärge kasutage antud varustust.
Toote ohutu kasutamise eeldab koolitust, praktikat ning ohutuse- ja pääsetehnika alaseid teadmisi.
Tootel võivad kasutada ainult kooliituud inimesed: või ainult need kes tegutsevad vastavalt kooliituud inimese olekus ja juhendile all. Kasutajal füüsiline seisund võib mõjutada tema ohutust toote kasutamisel normaal- või eriolukoras. Toote kasutamisel on oluline omada pädevatsioonia alaseid teadmisi.
Kontrollige toote kokkuosõvust teste kasutatavate julgestus-ohutus seadmetega. Ebasobiv, vigane või kõiga kõlvase julgestusvarustus toote julgestusehales võib põhjustada tõsiseid tagajärgi. Toote sooviituib kontrolida ohutusehala turvalisust turvatud olukoras, kus ei eisne reaalset kukkumisohtu.
Toote parima sobivuse ja heakorra jälgimiseks oleks hea kui tootel kasutaks üks konkreetne isik. On oluline, et kasutaja jälgiks ümbus, eriovate materjalide ühendukohti ja pinsu (ka sisemist poolt) regulaarselt iga kord enne ja pärast kasutamist. Vahetage toote välja kui on tekkinud katkilus, et toode ei vasta enam vajalikele ohutusnõuetele- toote on tekkinud nähtavaid kulumisjälgi, toote on rebenenud või tugevalt kulunud. Julgestusvõiduke jusres on oluline, et kasutaja jälgiks ühenduspaidiad ja jongutusi ka köi kõiga. Küim ja ühendusvõiduke võib omada mõju võõ pongutamise ja regulerimisele.
Mitte kasutada tooted juhul kui see on läbistunud tõsisema lõögi jõgestusele kukkumise nähl (nt. UIAA faktor 1. kukkumine dünaamilise köie puhul). Ka juhul kui tootel pole väliseid vigastusi nähu on vähenenud toote materjalide ohutusvaru. Tõpsema info vajadusel pöörduge tootja poole. Keelatud on tooted modifitseerida või muuta tema ohutust tagavad omadusi.

Hoole ja säilitamine

Toote pehmete osade puhastamiseks kasutada puhast külma vett. Kui ei saavutata soovitud tulemust võib tootel puhastada leige vee (30 kraadi) ja seebiga (Ph tase 5, 5 – 8, 5). Puhastada hoolikalt, kuivatada toatemperatuuril, vältida kiret kuivatamist ja pesuvahendite kasutamist. Vältida toote kokkupuutumist kemikaalide, sõövitavate ainete ja materjalidega. Hoida ja transportida tootel tema kaitsekotis. Vaatamata UV kõrgure mõju vähendavale töötlusele soovitab tootja hoida tooted UV kõrguse eest varjatud jaheda puhtas ja kuivas kohas, eemal küütekehadest. Ladustamisel kontrollita, et rorimisvõi ei oleks liiga lokis surutud või kortus. Mitte kasutada tooted temperatuurilt alla -40C ja üle +80C.

TOOTE KASUTUSPERIOOD JA KONTROLL

Toote kasutusperiood sõltub kasutusthestusest ja keskkonnast, mis tootele mõjub (niiskus, sool, liv, kemikaalid). Maksimaalne toote kasutusperiood kõiki turvaseglest ärgjoles on **15 - aastat kasutusest alates ja 10 - aastat kasutusele võtmisest.** Mehhaanilised vigastused ja väärkasutamine vähendavad toote elaga või tingivad toote väljavahetamise vajaduse ka varem.
Pöörata kõrgendatud tähelepanu julgestusahela rohkem kulustele osadele (silngid, julgestusaasad, lõõgisumudid), mis võivad puutuda kokku abrasiivsete pindadega
Kasutaja peab soorituste toote kontrolli:
1. enne ja pärast iga kasutuskorda
2. kasutamise kõigus
3. põhjalikumat kontrolli iga kolme kuu tagant.
Kontrollida:
1) materjal ehituksr: kulumine, kuumuse või kemikaalide tekitatud vigastused, rebenemised jne.
2) Ömbluset: rebenemised, kulumine ja lahtised otsad.
3) metallkomponendid: pannakle toimimine ja muude metallosade heakord.
4) markeeringute loetavus. Kuhu kantakse märkmed iga kontrolli kohta. Vältida toote hõõrdumist abrasiivsete pindade ning teravate servade vastu.

SINGING ROCK GARANTI:

Tootel on 3- aastane tootjapoolne garanti materjali defektide ja tootmisvigade vastu. Garanti alla ei kuu: normaalsed kasutamisest tingtud kulumine, toote modifitseerimine ja ebakorrektne säilitus. Garanti alla ei kiä ka veed, mis on tekinnud kasutamisel lisatud ilmestuse läbi või ebaõiglase toote ülekoormamise tõttu. Ettevõtjad, mis on tekinud toote mittesihipärasest kasutamisest. Singing Rock ei vastuta ei otsete ega kaudsete toote kasutamisega kaasneda võivate kahjude eest ega tagajärgede eest.

LATVIAN

Lietošanas instrukcija.

Nekļūstot par produktu, ja nevasat uzmanīgi izlasīju un saprotiu šīs tehniskās instrukcijas.

Šis produkts ir daļa no kritiena aptures sistēmas. Tas paredzēts lietošanai ar dinamisko vītni. Ja to lietu tikai kopā ar statisko inventāru (statisko vītni, cilpām...) un ja **pastāv kritiena risks, ir svarīgi drošības sistēmā lietot trieciena absorbētāju, lai samazinātu potenciālo trieciena slodzi.**
Šis tehniskais paziņojums ilustrē produkta lietošanas veidus. Tikai daži no patreiz zināmiem nepareizas vai aizliegtas lietošanas veidiem ir parādīti izvērstrādāja diagrammās. Ēsošā daudz citi nepareizas lietošanas veidi, kurus ir neiespējami uzskaitīt vai pat iedomāties. **Atļauti ir tikai diagrammās uzrādīte un neizsvītrote tehniskie lietošanas paņēmieni.** Cit lietošanas paņēmieni ir izslēgti, jo pastāv letālīgs nāves briesmām. Šaubu vai neizprastes gadījumos konkrētajiem ar SINGING ROCK.
Aktivitātes, kas saistītas ar augstumu kā kāpšana, via ferrata, noslaišanas alās, nolaišanas pa vītni, slēpošanas trasēm, gāšanas darbi un darbs augstumā ir bīstamas aktivitātes, kas var izraisīt nopietnas ievainojumus vai pat nāvi. **Tāpēc, lai lietotu šo produktu, jāņi svarīgs ir adekvāta pieredze atbilstošu drošības tehnisko paņēmienu un metožu lietošanā.** Tādēļ šeā to produktu ir atļauts lietot tikai kompetentām un atbildīgām personām vai tiem, kas atrodas kompetentu un atbildīgu personu tiešā un vizuālā uzraudzībā. Jūs personīski uzņematies visus riskus un atbildību par nodarījumiem, ievainojumiem vai nāvi, kas var rodīties mūsu produkta lietošanas laikā vai pēc tā. Ja jūs neesat spējīgs, vai nealbināst amatam, lai uzņemties šo atbildību vai pieņemtu šos riskus, nelietojiet šo inventāru. Šo produktu var lietot tikai kompetenta un atbildīga persona vai tie, kas ir tiešā vizuālā kontrolē kompetentā un atbildīga persona. Lietotāja īstākas zināšāds vai ietekmēt vīna droššu produkta lietošanas normālus un ārkārtas situācijas apstākļos.
Lai lietotu šo produktu, ir nepieciešamas pamatzināšanas par glābšanas darbu paņēmieniem.
Pārbaudiet šī produkta savietojamību ar citām jūsu inventāra komponentēm. Neplēmērīdas produktu kombinācijas lietošana droššas kēdē vai bojājums kādā no droššas ķēdes komponentēm var novest pie nopietnām vai pat fatālām saišām. Mēs ieteicamējam pārbaudīt droššas sistēmas un inventāra darbību droši vietā bez kritiena riska.
Lai nodrošinātu šā produkta labu kalpošanu un kontroli, vispiemērīstākais ir piešķirt to vienam lietotājam. Pirms un pēc katras lietošanas ir nepieciešams pārbaudīt audumu, virvju un āķu izskatu, ieskaitot mazāk pieejamas vietas. Nelaboklies izmest produktu, kas izrādās noleģisuma pazīmes, kas var ietekmēt tā izturību vai ierobežot tā funkcijas. Droššas jostām ir jūti svarīgi, la lietotāja regulāri lietošanas laikā pārbauda sprādzes vai citas aizdarames/šķēres savienojumus. Mīti un ledāsni (zemesā) apstākļi var apgrūtināt droššas, kas saistītas ar droššas jostas pieregulēšanu, bet to ietekme uz droššas jostas izturību ir nenozīmīga.
Nekurpinet lietot šo produktu pēc kāda kritiena (piemēram, krišanas faktors 1 ar dinamisko vītni), vai tāt notikuši neredzami ieķēlušie bojājumi, kas ir samazinājuši izturību. Šaubu gadījumos nekavējieties kontaktēties ar SINGING ROCK. Jebkāda modifikācija vai labošana ārpus mūsu rūpnīcas telpām ir aizliegta.

IZZĪLĀŠANA.

Tekstīla izstrādājumus var skalot mājas kvalitātes tīrā auksta ūdenī. Ja nepieciešams, to var mazgāt siltā ūdenī (30° C maksimums) un, ja nepieciešams, var lietot ziepes tās atšķaidot līdz pH robežās no 5, 5 līdz 8, 5. ņēc tam produktu izskalojiet un ļāvām izžāvējiet prom no tieša saules staru vai karstuma avota ielekmes. Nedrīkst lietot mazgāšanas līdzekļus.

INSTRUKCIJAS TRANSPORTĒŠANAI UN UZGLABĀŠANAI.

Visi ķīmiskie produkti, korozīvie materiāli un ķīmiskās tīrīšanas līdzekļi jāuzskata par kaitīgiem.
Produktu vienmēr jānēsā un jāuzglabā tā somā. Neskatoties uz UV aizsardzību produktu rekomendē glabāt prom no tieša saules staru ietekmēšas, labi ventilētā vietā prom no visiem tieša karstuma avotiem. Produktam vai tas nav pārāk saburzīts vai saliekts. Lietojiet šo produktu temperatūrā no -40°C līdz 80°C.

LIETOŠANAS MŪŽS UN PĀRBAUDE.

Lietošanas mūžs ir atkarīgs no lietošanas biežuma un vides, kurā tas tiek lietots. Neņemot vērā noleģisumu un mehāniskos bojājumus un ievērojot šajā instrukcijā ietvertos noteikumus šo produktu var lietot **15 gadus kopš ražošanas datuma un 10 gadus kopš tā pirmās lietošanas reizes**. Tomēr mehāniski bojājumi var rasties jau pirmajā lietošanas reizē, kas var ierobežot šā produkta mūžu līdz šai pirmajai lietošanas reizei.
Lietotājam jāpārbauda produkts pirms un pēc lietošanas un jāveic pilna inspekcija pēc katrām 3 mēnešiem.
Jāpārbauda vai nav:
Izstrādājums: iegriezumi, pārsumi, nodilumi un bojājumi, kurus radījuši lietošana, karstums, ķīmiskās u.t.t.
Šuves: iegriezumi, pārsumi, nodilumi vai vaļīgi diegi
Metāla daļās: pareiza darbība un citu metāla komponentu darbība
Marķējums: produkta uzlīmes lasāmība

Lai palīdzētu produkta lietošanas mūžu, ir nepieciešama gādīga attieksme. Izvairīties no bezrēķiņas pret abrazīvām virsmām un asām apmalēm.

SINGING ROCK GARANTIJA:

Šim produktam ir 3 gadu garantija pret defektiem materiālos vai ražošanā. Garantijas ierobežojumi: normāls nolietojums vai plīsumi, modifikācijas vai maiņa, skāta izgāšanāma. No garantijas izslēdzu produktus, kas ir bojāti nepareizīgumos, nolaidīgā vai ļaunprātīgā izmantošanā kaut kādu iemeslu dēļ. SINGING ROCK nav atbildīgs par sekām, tiešām, netiešām, nejaušām vai jebkāda cita veida bojājumiem, kas notikuši vai rezultējušies no šī produkta lietošanas.

РУССКИЙ ЯЗЫК

ИНСТРУКЦИЯ К ЭКСПЛУАТАЦИИ.

Неиспользуйте это изделие без тщательного прочтения и осознания этой инструкции.

Данное изделие является составною частью системы фиксации падения. Предназначено для использования с динамической и статической веревкой.Если его используется со статическими компонентамистатическая веревка, петля и т.д/ в местах повышенного риска падения, то необходимо для снижения динамического эффекта использовать в страховочной цепи амортизатор рывка.Эта инструкция представляет различные возможности пользованиеЕ.Некоторые возможные варианты неправильного использования нарисованы
и зачеркнуты.Варианты неправильного использования неномерено.Данное изделие можно использовать только по образу незачеркнутых рисунков.Любое другое использование катастрофическо заканчивается смертью в неизвестный случай или смерть. Активное времяпровождение на материнскогоскалолазание, спелеологии, спуск, ледолазание, прыжки с канатом/jumping/, а также спасательные и высокотехнические работы, является опасными занятиями, при которых можете пораниться и погибнуть.Поэтому знание способов страховки и методики использования изделия обязательны. За возможный ущерб, ранение или смерть несете личную ответственность, если это произойдет при использовании этого изделия. Если вы неспособны нести ответственность/риск, этим изделием. В случае проблем с пониманием или непонимании этой инструкции обратитесь к представителю фирмы **SINGING ROCK**.

ИСПОЛЬЗОВАНИЕ

Соответствующие знания способов фиксации и методики использования изделия просто необходимы. **Наше изделие может использовать только квалифицированный и компетентная особа или особа под присмотром такого специалиста. Потребитель, пользующийся этим изделием должен знать способы оказания первой мед.помощи при несчастном случае.Перед началом удостовериться в том, что изделие совместимо с остальным вашим снаряжением.**
Неправильная комбинация изделия в страховочной цепи или повреждение какой-либо детали страховки может завинить несчастный случай или смерть.Советуем проробовать свою снаряжение на безопасном месте, где нет риска падения.
Для обеспечения исправности и контроля изделия советуем его использование только одному потребителю. Перед и после каждого использования необходимо проверить состояние ремней, веревок и шаов, а также и в плоходоступных местах.В течение эксплуатации проверяйте, если прежним правильно пользуете, а неправильно!!! правильно пользуете.Изделие, которое носит маленькие признаки повреждения, немедленно перестаньте использовать. При сильнейшем перенапряжении(к примеру при коэффициенте падения **UIAA**) не используйте это изделие, так как его прочность может быть снижена.даже если повреждение невидно.Любое вмешательство до конструкции или починка/ремонт/ вдали изделия за пределами фирмы **SINGING ROCK** запрещаетЕ!!!

УХОД ЗА ИЗДЕЛИЕМ.

Текстильные изделия можете отполоскуть в чистой холодной воде "домашнего" качества. Если грязьнепоратала, то отполоскуте в теплой воде(+30°C), и если и это неспасает, то выстирайте в мыльной воде (pH5, 5-8,5)После этого отполоскуте в чистой воде и высушите в сухом, темном и хорошо проветриваемом помещении.Использовать стиральные порошки **запрещаетЕ!!!**

ИНСТРУКЦИИ ДЛЯ ПЕРЕВОЗКИ И ХРАНЕНИЯ

Оберитайте изделие от контакта с кислотами и щелочами.Эти вещества про изделие очень **опасна!**
Перевозите и храните в упаковке, которая прикреплена к изделию.Хранете в сухом, темном и хорошо проветриваемом месте. Оберитайте перед долговременным солнечным воздействием.Нехраните и несушите в близости прямых источников тепла.Нехраните изделие сильно скрученным и сдавленным. Советуем использовать при температуре от -40°C до +80°C.

ДОЛГОВЕЧНОСТЬ И ПРОВЕРКИ.

Долговечность изделия зависит от интенсивности эксплуатации и среды пользования. Без учета износа и механических повреждений, а также соблюдая все вышеупомянутые инструкции, наше изделие можно использовать в течение **15 лет с даты выпуска и в течение 10 лет с даты первого использования.** Однако уже при первом пользовании может дойти к повреждению, которое сокращает множество/способность изделия.Обращайте повышенное внимание изделиям у которых доходит к быстрейшему опотребовлению или которые находятся в постоянном контакте с грубыми поверхностямиТем, амортизаторы падения и т.д/
Потребитель обязан контролировать изделие:
1. перед и после пользования.
2. во время пользования/состояние каждого звена в системе фиксации и их качественное соединение/
3. общий осмотр изделия каждые 3 месяца.

НЕОБХОДИМО ПРОВЕРИТЬ:

Текстильный материал: Порезы, потертости, ущерб от длительного пользования, влияя высоких температур, химических веществ и т.д.
Швы: Разорванные, порезанные или растрепанные нити.
**Пря

ČESKY

NÁVOD K POUŽITÍ

Nepoužívejte tento výrobek bez bezpečného přečtení a pochopení tohoto návodu.

Tento výrobek tvoří soulad systému zachycení pádu. Je určen k použití s dynamickým horolezeckým lanem nebo s nepružným lanem. Pokud je používáte ve spojení se statickým vybavením (rázkoprůzvučná lana, smyčky, ...) a v prostředí s rizikem pádu, **je nezbytné ke snížení dynamického rázu použít v jistícím řetězci tlumič pádu.**
Tento návod ukazuje různé možnosti použití. Některé známé možnosti nesprávného použití jsou zobrazeny a přeškrtnuty. Možnosti nesprávného použití zde nelze vyčerpávat a existuje jich nepřeberné množství. **Tento výrobek je možno používat jen podle nepřekročitelných zobrazení.** Každé jiné použití je zakázáno a může vést k nehodě či smrti. V případě problému s použitím nebo neporozumění problému prosím SINGING ROCK.
Aktivity ve výškách jako je horolezectví, jeskyňářství, slaňování, skalopisnictvo, jumping, zachraňování a výškové práce jsou nebezpečné aktivity, při kterých jsou možná zranění i smrt. Osobně nesete odpovědnost za jakékoliv případné škody, zranění nebo smrt, k nimž by došlo ve spojení s použitím tohoto výrobku. Nejedná-li schopní nést odpovědnost za takové riziko, nepoužívejte tento výrobek.

POUŽITÍ

Odpovídající znalosti způsobů jištění a metodiky použití výrobků jsou nezbytné.
Proto může tento výrobek používat pouze odborně vyvážená a kompetentní osoba, nebo osoba pod dohledem jiného dohledem takové osoby.
Uživatel, který používá tento výrobek, musí být informován o možnostech poskytnutí záchrany života v případě, že dojde k nehodě.
Pokud používáte u uvážlivé, že tento výrobek je kompatibilní s ostatním vašim vybavením. Použití nevhodné kombinace výrobků v jištícím řetězci či poškození jakékoliv součásti jištícího řetězce může vést k vážné nehodě či smrti. Doporučujeme vyzkoušet si veškeré vybavení na bezpečném místě bez rizika pádu.
K zajištění co nejlepší ochrany a kontroly výrobku doporučujeme jeho používání výhradně jedním uživatelem.
Před a po každém použití je nutno kontrolovat stav popruhů, lana a čoví, a to i v hůře přístupných místech. Výrobek, který vykazuje sebemenší známky poškození je nutno ihned vyřadit z používání. U úvazků během používání kontrolujte, zda jsou správně provlečeny a lano správně navázáno. Výrobek nebo nárazuz může ztratit manipulací při dotahování popruhu ve sponách, vlivem funkčnost či pevnost úvazku je ZANIKLÁ!!!
Pro veškeré tvrdění pádu (např. pádový faktor 1 a vyšší) na dynamickém lanu UŽAI! nepoužívejte nadále tento výrobek, neboť jeho pevnost může být snížena, ačkoli na pohled není poškození výrobku patrné. V případě pochybností zašlete výrobek na adresu SINGING ROCK ke kontrole. Veškeré zásahy do konstrukce nebo opravy nahlaš výrobu mimo výrobní prostory SINGING ROCK jsou zakázány.

ÚDRŽBA

Textilní výrobky je možno omýt čistou studenou vodou „domácí" kvality. Pokud je stále znečištěný, může být pouzdra vložná voda (max. 30°C), a poté je to nastytné použijte mýdlový roztok (přibližně pH max.5 a 8.5). Pak vypeřte výrobek v čisté vodě a sušte mimo vytopené, temné a dobře větrané místnosti. Na Sklářovi nesmí být pouzdra sušeny.

INSTRUKCE PRO PŘEPRAVU A SKLADOVÁNÍ

Chraňte před stykem s Ztravinami a rozpouštědly (kyseliny), které jsou pro tento výrobek velmi nebezpečné. Přepravujte a skladujte v obalu který je soustředí výrobku. Chraňte před dlouhodobým působením UV záření. Skladuje na suchém, temném a dobře větraném místě. Neskladuje ani nesušte v blízkosti přímých zdrojů tepla. Neskladujte výrobek příliš zkroucený nebo ohlazený.
Doporučujeme používat v rozmezí teplot -40°C až +80°C.

ŽIVOTNOST A PROHLÍDKY

Životnost výrobku závisí na frekvenci používání a prostředí, ve kterém je používán (působení chlórového prostředí, písku, soli, atd. Životnost výrobku snižuje). Bez přihlédnutí k opotřebení či mechanickému poškození a při dodržení všech podmínek uvedených v tomto návodu může být tento výrobek používán **15 let od data výroby a 10 let od data prvního použití.** Avšak už při prvním použití může dojít k takovém poškození, které ještě životnost pouze na toto první použití.

Uživatel musí kontrolovat výrobek:
1. před a po každém použití
2. během používání (periodicky prvkij jištícího řetězce a jejich řádné spojení)
3. celková prohlídka výrobku každé 3 měsíce.
Je nutno kontrolovat:
Textilní materiál: Řezy, prodření, škody způsobené vlivem stárnutí, vlivem vysoké teploty, vlivem chemikálií atd
Šev: Přetržené, přeřezané nebo vypárané nitě.
Krovové části: Správná funkce spon a dalších krovových částí.
Čoví: Čistotnost znečení na výrobku.
Pro zvýšení životnosti výrobku je nutné jakékoli opatrnost při jeho používání. Vyvarujte se tření textilních částí o drsné materiály a ostré hrany, styku s Ztravinami a rozpouštědly.

SINGING ROCK ZÁRUKA

SINGING ROCK dává záruku 3 roky na vady materiálu a výrobní vady. Záruka se neuznává na vady způsobené normálním opotřebením, nesoulad s pokyny a doporučeními zachránění, nesprávným použitím, zakázaným úpravami a špatným skladováním.
Nehody a škody vzniklé nedbalostí nebo k nimž dojde v souvislosti se způsobem použití, pro něž není tento výrobek určený, nejsou rovněž kryty touto záruką. SINGING ROCK neodpovídá za přímé, nepřímé ani náhodilé škody, které souvisí s používáním výrobků SINGING ROCK nebo jejich důsledkem.

ENGLISH

INSTRUCTIONS FOR USE

Do not use this product without reading and understanding of these instructions for use.

This product makes part of fall arrest system. It is designed to be used with a dynamic mountaineering rope or low-stretch rope. If the fall arrest system consists of static equipment alone (low-stretch rope, tape slings...) and if there is risk of a fall, it is essential to **introduce a shock absorber into the safety chain to lower the potential shock load.**
This technical notice illustrates ways of using this product. Only some types of misuse are forbidden users currently known are represented (shown in the crossed out diagrams). Many other types of misuse exist, and it is impossible to enumerate, or even imagine all these. **Only the techniques of use shown in the diagrams and not crossed out are authorised.** All other uses are excluded due to the danger of death. In case of doubt or problem of understanding, contact SINGING ROCK.
Activities at height such as climbing, via ferrata, caving, rappelling, ski-touring, rescue, work at height and exploration are dangerous activities which may lead to severe injury or even death. You personally assume all the risks and responsibilities for all damage, injury or death, which may occur during or following use of our products in any manner whatsoever. If you are not able, or not in a position to assume this responsibility or to take this risk, do not use this product.

USE

An adequate apprenticeship in appropriate techniques and methods of security is essential to use this product. This product must be only used by competent person and responsible person or those placed under the direct visual control of a competent and responsible person.
The knowledge of basic rescue techniques is required to use this product.
This product may be used with other components in a compatible system.
Check the compatibility of this product with the other components of your equipment. The use of unsuitable combination of products in a safety chain or damage of any component of a safety chain may result in serious or even fatal accident. We recommend checking the function of a safety system and equipment on safe place without risk of fall.
To ensure the good maintenance and traceability of this product it is best to allocate it to a sole user.
Before and after each use it is necessary to check the condition of webbing, ropes and stitching, including the less accessible areas. Do not hesitate to scrap a product showing signs of wear which might affect its strength or limit its function. For the harnesses, it is important that the user checks buckles and other fastenings regularly during use. Damp and icy conditions may make the manipulation during adjustment of the harness difficult, influence on the strength of the harness is negligible.
Do not continue to use this product after a major fall (for example a fall factor 1 with dynamic rope), not visible internal damage may have occurred, thus reducing its strength. Do not hesitate to contact SINGING ROCK in case of doubt. Any modification or repair outside our production facilities is forbidden.

MAINTENANCE

The textile products may be rinsed in clean cold water of domestic quality. If still soiled they may be washed in warm water (30 degrees Centigrade maximum) and if required using pure soap (e.g. Lux soap flakes, detergent at the appropriate dilution, with pH range 5.5 and 8.5. Rinse thoroughly and dry slowly away from direct heat. Detergents must not be used.

INSTRUCTIONSFOR TRANSPORT AND STORAGE

All chemical products, corrosive materials and solvents should be regarded as harmful. Always carry and store a product in its bag. Despite its UV protection it is recommended that this product is stored away from direct light, in a well-ventilated place away from sources of direct heat. Check that it is not too crumpled or creased.
Use this product above a minimum of -40°C and a maximum of 80°C.

LIFETIME AND INSPECTION.

Lifetime of this product depends on the frequency and the environment (salt, sand, moisture, chemicals, etc.) in which it is used. Without taking wear or mechanical damage into account and on conditions specified in this instructions for use this product may be used **15 years since the date of production and 10 years since the date of first use.** However mechanical damage can occur during the first use, which can limit the lifetime of this products only to this fist use.
The user shall check the product:
1. before and after each use
2. during use (condition of particular elements of safety chain and their proper connection)
3. complete inspection every 3 months.
Check for:
The fabric: Cuts, tears, abrasion and damage caused by use, heat or chemicals and so on.
The stitching: Cut, torn, worn or loose threads.
The metal components: Proper function of the buckles and other metal components.
The marking: Readability of the product marking.
To prolong the life of this product, care in use is necessary. Avoid rubbing against abrasive surfaces or sharp edges.

SINGING ROCK GUARANTEE:

This product is guaranteed for 3 years against any faults in materials or manufacture. Limitations of the guarantee: normal wear and tear, modifications or alternations, bad storage. Equally excluded from the guarantee are damage due to accidents, to negligence, and used for which the product is not designed. SINGING ROCK is not responsible for the consequents, direct, indirect, accidental or any other type of damage defaulting or resulting from use of its products.

DEUTSCH

GEBRAUCHSANWEISUNG

Benutzen Sie dieses Produkt nicht ohne vorher diese technische Anleitung sorgfältig durchzulesen !

Dieses Produkt ist Teil eines Auffangsystems. Es wurde zur Verwendung mit einem dynamischen Seil entwickelt.
Wenn nein statische Ausrüstungsgegenstände verwendet werden (statische Seile, Schlingen ...) und wenn Sturzgefahr besteht, **muß zum mindern des Fangstoßes ein Fallstopper verwendet werden, um einen möglichen Fangstoß zu verringern.**
Die Gebrauchsanweisung zeigt die verschiedenen Anwendungsbeispiele dieses Produktes.
Nur einige falsche Verwendungen und bekannte Verbote sind aufgeführt (durchgestrichene Zeichnungen). Es besteht aber eine Vielzahl von weiteren Gefahren. Im Rahmen dieser Information ist es uns nicht möglich alle aufzuzählen bzw. zu behandeln. **Nur die nicht durchgestrichenen, aufgezeichneten Verwendungsarten sind erlaubt.** Jede andere Verwendung ist verboten. Es besteht Lebensgefahr! Im Zweifelsfall oder bei Verständnisschwierigkeit, wenden Sie sich bitte an SINGING ROCK oder den zuständigen Vertrieb.
Klettern, Höhlenforschung, abseilen, Skibergsteigen, Rettung, Fassadenarbeiten und Forschung sind gefährlich. Bei diesen Tätigkeiten und weiteren bei denen unsere Produkte eingesetzt werden können Verletzungen passieren. Diese können tödlich sein.
Mit der Nutzung dieses Produkts übernehmen Sie persönlich alle Risiken und die Verantwortlichkeit für mögliche Verletzungen, Tod oder Beschädigungen, welche während oder nach dem Gebrauch unserer Produkte auftreten können.
Wenn Sie diese Verantwortung und dieses Risiko nicht übernehmen können, wenden Sie dieses Material nicht.

GEBRAUCH

Achtung: Eine entsprechende Ausbildung ist vor Verwendung des Produktes unbedingt notwendig.
Nur an diesem Produkt ausgebildete Personen dürfen dieses Produkt auch verwenden.
Ist dies nicht der Fall, muss der Verwender unter dauernder Sichtkontrolle einer ausgebildeten Person stehen.
Das grundlegende Wissen über Rettungstechniken ist Voraussetzung für die Nutzung dieses Produkts.
Überprüfen Sie die Kompatibilität dieses Produktes mit den anderen Bestandteilen Ihrer Ausrüstung.
Wird das Produkt in unpassenden Kombinationen in einer Sicherungskette verwendet, kann es zu Beschädigung einzelner Teile kommen. Achtung in diesem Fall besteht Lebensgefahr!
Wir empfehlen, die Überprüfung des Sicherungssystems und des Zubehörs an einem sicheren Ort an dem keine Gefahr des Sturzes besteht.
Um die Nutzung und Wartung des Produkts lückenlos nachvollziehen zu können, empfiehlt es sich es einem alleinigen Benutzer zuzuordnen.
Der Nutzer ist verpflichtet den Zustand der Schlingen, der Seile und Nähte vor und nach jeder Verwendung auch an schwer zugänglichen Bereichen zu überprüfen.
Ein Produkt welches festgekleimdemte Beschädigungen aufweist, muß sofort ausgesondert werden.
Für die Gurte ist es wichtig, dass der Nutzer die Schnallen und andere Befestigungen regelmäßig während des Gebrauchs überprüft.
Feuchtigkeit und Kälte können die Handhabung des Gurtes erschweren, haben aber keinen Einfluss auf die Sicherheit des Gurtes.
Nach einem heftigen Sturz (z. B. Faktor 1 mit dynamischem Seil) darf dieses Produkt nicht mehr benutzt werden. Innere, nicht erkennbare Risse, können seine Festigkeit und Funktionstüchtigkeit mindern. Im Zweifelsfall schauen Sie sich bitte nicht Kontakt mit SINGING ROCK oder dem zuständigen Vertrieb auf.
Jegliche Änderung oder Reparatur außerhalb unserer Produktionsstätten ist verboten.

WARTUNG

Ein verschmutztes Textilprodukt kann mit leichtem Textilwaschmittel durch Hand oder Maschine und mit klarem Wasser gespült (max. Temperatur 30°C) und wenn erforderlich unter Verwendung reiner Seife (mit pH 5.5 und 8.5) gewaschen werden. Danach muß es rechtlich mit kaltem klarem Wasser gespült werden und in einem trockenen, wenig gehelztem und dunklem Raum, langsam getrocknet werden. Reinigungsmittel dürfen nicht benutzt werden.

ANWEISUNGEN FÜR TRANSPORT UND ABLAGE

Alle chemischen Produkte, ätzenden und lösenden Materialien können gefährlich sein. Transportieren und lagern Sie dieses Produkt immer in seinem Transportbehälta. Trotz seines UV Schutzes empfehlen wir es geschützt vom Licht zu lagern. Ausreichende Belüftung und Abstand von Wärmequellen ist notwendig. Verschlem Sie sich, dass das Produkt nicht unter ungewöhnlichen Druck steht.
Nutzen Sie dieses Produkt immer in einem Temperaturbereich unter 80°C und über -40°C.

LEBENSZEIT UND KONTROLLE.

Die Nutzungsdauer des Produktes hängt von seiner Einsatzhäufigkeit und -umgebung (Salz, Sand, Feuchtigkeit, Chemikalien, usw.). Ohne Berücksichtigung von Abnutzung oder mechanischer Zerstörung und unter Bedingungen entsprechend dieser Gebrauchsanweisung reicht die Anwendungsgrößenlänge **15 Jahre ab dem Datum der Produktion und 10 Jahre ab dem Zeitpunkt der ersten Benutzung.** Die mechanische Zerstörung oder Abnutzung kann das Produkt unbrauchbar von der Verwendung schon ab seiner ersten Benutzung beschädigen und so die Lebenszeit auf Null verringern.
Der Benutzer sollte das Produkt überprüfen:
1. vor und nach jeder Nutzung
2. während der Nutzung (Zustand der einzelnen Bestandteile der Sicherungskette sowie richtige Anbringung)
3. Komplette Überprüfung alle 3 Monate

ÜBERPRÜFUNG AUF:

Das Gewebe: Schnitte, Risse, Abnutzung und Beschädigung verursacht durch Sonnenlicht, Hitze oder Chemikalien usw.
Nähte: Vorsicht mit geschnittenen oder zerrissenen Fäden, fehlende Fäden
Die Metallteile: Korrekte Funktion der Schnallen und anderer Metallteile.
Die Markierung: Lesbarkeit der Produktmarkierung.
Um die Lebenszeit des Produktes zu verlängern, sollte das Produkt mit Vorsicht verwendet werden.
Vermeiden Sie, den direkten Kontakt mit rauhen Oberflächen und scharfen Kanten.

SINGING ROCK-GARANTIE:

Dieses Produkt von SINGING ROCK hat Material und Herstellungsfehler 3 Jahre Garantie. Grenzen der Garantie: Normale Abnutzung, nicht erlaubte Umbauten, Veränderungen oder Fehler bei Gebrauch, schlechte Lagerung. Unfälle, Vernachlässigung, Schäden oder Verwendungen für die diese Produkte nicht gedacht sind, werden von der Garantie nicht gedeckt.
SINGING ROCK ist nicht verantwortlich für direkte, indirekte und unfallbedingte Folgen oder jede andere Art von Schäden, die Ergebnisse der Verwendung des Produktes von SINGING ROCK sind.

FRANÇAIS

MODES D'UTILISATION

Ne pas procéder à l'emploi ce produit sans avoir lu avec attention cette notice technique

Ce produit est conçu et fabriqué pour être utilisé avec une corde dynamique. En cas d'utilisation de matériaux statiques seuls (corde statique, sangles ...) et s'il y a risque de chute, **l'emploi d'un dispositif absorbant l'énergie est obligatoire pour diminuer le choc de chute.**
Cette notice technique présente les modes d'utilisation de ce produit. Seuls les quelques cas de mauvaise utilisation et d'intention les plus courants sont représentés (schémas barrés d'une croix). Les multitude d'autres mauvaises utilisations existe et il nous est impossible de les énumérer, ni même de les imaginer. **Seules les techniques d'utilisation présentées non barrées sont autorisées.** Toute autre utilisation est exclure: danger de mort. En cas de doute, ou de problème de compréhension, renseignez-vous auprès de SINGING ROCK.
Les activités en hauteur : escalade, via ferrata, spéléo, rappel, ski de randonnée, secours, travaux en hauteur sont des activités dangereuses qui peuvent entraîner des blessures graves, voire mortelles. L'appréntissage des techniques adéquates et des mesures de sécurité s'effectue sous votre seule responsabilité. Vous assumez personnellement tous les risques et responsabilités pour tout dommage, blessure ou mort pouvant survenir après utilisation de nos produits de quelque façon que ce soit. Si vous n'êtes pas en mesure d'assumer cette responsabilité ou de prendre ce risque, n'utilisez pas ce matériel.

EMPLOI DU MATERIEL

Ce produit ne doit être utilisé que par des personnes compétentes et avisées, ou bien l'utilisateur doit être placé sous le contrôle visuel direct d'une personne compétente et avisée.
La connaissance des techniques de sauvetage basiques est demandée pour utiliser ce produit.
Vérifier la compatibilité de ce produit avec les autres éléments de votre matériel.
Afin d'augmenter la longévité de ce produit, il est nécessaire d'être soigneux lors de son utilisation. Evitez le frottement sur des matériaux abrasifs et sur des parties tranchantes.
Afin d'assurer un meilleur entretien du produit, il est préférable de l'attribuer de manière nominative à un utilisateur unique.
L'utilisateur doit effectuer des mouvements (marche, assis, debout) et un test de suspension avec son matériel pour être sûr qu'il soit de la bonne taille et du niveau de confort nécessaire pour l'usage attendu.
Il est important que l'utilisateur vérifie régulièrement les boucles et autres moyens de serrage et de réglage pendant utilisation.
Avant et après chaque utilisation, il est obligatoire de vérifier l'état des sangles, des cordes et des coutures, y compris celles qui sont difficilement accessibles. Ne pas hésiter à mettre au rebut un produit présentant des faiblesses résultant sa résistance ou limitant son fonctionnement.
Toute modification ou réparation, hors de nos unités de production, est interdite.
L'utilisateur doit envisager les possibilités de secours en cas de difficultés rencontrées en utilisant ce produit.
Après une chute importante (p. e. facteur de chute 1 avec une corde dynamique), ce produit ne doit plus être utilisé; des ruptures internes non apparentes peuvent entraîner un vieillissement prématuré. Ne pas hésiter à contacter SINGING ROCK en cas de doute.

ENTRETIEN ET STOCKAGE.

Un produit textile souillé doit être lavé, à la main ou à la machine, avec une lessive pour textile délicat et rincé à l'eau claire (température maximum 30°C), puis séché dans un endroit sombre, aéré et peu chaud. Si les taches persistent et qu'il faut utiliser du savon pur (type savonge) il faudra le diluer pour atteindre un PH de 5.5 à 8.5 EST ÉRIGUITE BIEN RINCER. Ne pas utiliser de détergent.

INSTRUCTIONS DE TRANSPORT ET D'ENTREPOSAGE

Tous produits chimiques, matières corrosives et solvants peuvent être dangereux. Toujours transporter et stocker ce produit dans son sac. Malgré sa protection anti-UV, il est recommandé de stocker ce produit à l'abri de la lumière, dans un endroit bien ventilé et loin de toute source de chaleur directe. Assurez vous qu'il ne soit pas serré, ou comprimé, outre mesure.
Toujours garder ce produit à une température inférieure à +80°C et supérieure à -40°C.

DURÉE DE VIE ET INSPECTION.

La durée de vie de ce produit dépend de la fréquence de son utilisation ainsi que de l'environnement dans lequel il est utilisé (sel, sable, moisissure, produits chimiques...) Sans tenir compte des dommages mécaniques et dans les conditions spécifiées dans cette notice d'information, ce produit peut être utilisé **15 ans après sa date de production ET 10 ans après sa première date d'utilisation**. Par contre les dommages mécaniques apparaissant pendant son utilisation peuvent limiter cette durée d'utilisation.
Faites principalement attention aux points utilisés pour la location ou en contact fréquent avec des surfaces abrasives (par exemple, les longes, les sangles cousues, les absorbeurs de chute).
L'utilisateur doit inspecter son produit
1. avant et après chaque utilisation
2. pendant son utilisation (une des précautions élémentaires dans le chaîne de sécurité)
3. Inspection complète tous les 3 mois
Contrôlez particulièrement :
Le textile: ouvertures les coupures, usures et dommages dus à la détérioration, la chaleur, les produits chimiques etc.
Les coutures: attention aux fils coupés ou déchirés.
Les boucles et parties métalliques: bon fonctionnement des parties métalliques.
Le marquage : lisibilité des étiquettes du produit.
Pour prolonger la vie de ce produit, l'attention pour celui-ci est nécessaire. Evitez de le frotter contre des surfaces abrasives ou des angles coupants

GARANTIE SINGING ROCK:

Ce produit est garanti pendant 3 ans pour tout défaut de matière ou de fabrication. Limite de la garantie: usure normale, les modifications ou retouches, les utilisations non appropriées, le mauvais stockage, les accidents, les négligences, les dommages, les utilisations pour lesquelles les produits ne sont pas destinés, ne sont pas couverts par la garantie.
SINGING ROCK n'est pas responsable des conséquences directes, indirectes, accidentelles ou tout autre type de dommages survenus ou résultant de l'utilisation de ses produits.

ITALIANO

MODALITÀ D'USO

Non utilizzare questo prodotto senza aver letto con attenzione le presenti istruzioni tecniche!

Questo prodotto è progettato e fabbricato per essere utilizzato con una corda dinamica. In caso di utilizzo con corde statiche (corda statica, fettucce, ...) e se c'è rischio di caduta, è obbligatorio l'uso di un dispositivo assorbitore di energia per diminuire la forza d'urto.
Attenzione: formazione specifica indispensabile prima dell'uso!
Queste instruzioni d'uso presentano le modalità di utilizzo di questo prodotto. Vi sono rappresentati solo i casi più frequenti di cattivo utilizzo e di divieto (figure barrate da una croce). Ma esistono molti altri esempi di cattivo utilizzo che ci è impossibile enumerare e perfino immaginare.
Sono autorizzate solo le tecniche di utilizzo non barrate da una croce. Ogni altro utilizzo è da evitare: pericolo di morte. In caso di dubbio o di problemi di comprensione, rivolgersi presso SINGING ROCK.
Le attività in altezza, l'arrampicata, la speleologia, la discesa su corda, lo sciatpinismo, il soccorso, i lavori in altezza e l'esplorazione sono attività pericolose, che possono causare ferite gravi, perfino mortali. L'apprendimento delle tecniche adeguate e delle misure di sicurezza sono sotto la vostra responsabilità. Voi assumete personalmente tutti i rischi e le responsabilità per danni, ferite o morte che possano sopraggiungere, in qualsiasi modo, dopo l'utilizzo dei nostri prodotti. Se non siete in grado di assumervi tale responsabilità o di prendere questo rischio, non deve utilizzare questo prodotto.
Questo prodotto deve essere utilizzato esclusivamente da personale competente e addestrato, altrimenti l'utilizzatore deve essere posto sotto il diretto controllo visivo di una persona competente e addestrata. Per utilizzare questo prodotto occorre conoscere più gli altri elementi del vostro materiale. Per aumentare la durata di questo prodotto, è necessario averne cura quando la si usa. Evitare lo sfregamento su materiali abrasivi o su parti taglienti.
Per assicurare una migliore menutenzione di questo prodotto, è preferibile destinare personalmente ogni prodotto ad un unico utilizzatore.
L'utilizzatore deve effettuare dei movimenti (in cammino, seduto, in piedi) e un test di sospensione con tutto il suo materiale per assicurarsi che questa sia della giusta taglia e sufficientemente comodo per l'impiego richiesto.
È importante che l'utilizzatore verifichi regolarmente le fibbie e gli altri mezzi di serraggio e di regolazione durante l'utilizzo.
Prima e dopo ogni utilizzo, è obbligatorio verificare lo stato delle fettucce, delle corde e delle cuciture, comprese quelle difficilmente accessibili. Ispezionare le cuciture che sono coperte dalla fodera del giubbetto tranzò fuori la fattura. Non esitare a scartare un prodotto che presenti dei difetti che ne pregiudichino la resistenza o che ne limitano il funzionamento.
Ogni modifica o riparazioni, fuori dalla nostra fabbrica, è vietata.
L'utilizzatore deve considerare le possibilità di soccorso in caso di difficoltà incontrate utilizzando questo prodotto.
Dopo una forte caduta (p.e. fattore di caduta 1 con corda dinamica), questo prodotto non deve essere più utilizzato: rotture interne non visibili possono causare un indebolimento prematuro. In caso di dubbio, non esitare a contattare SINGING ROCK.

LAVAGGIO E MANUTENZIONE.

I prodotti tessili devono essere sciacquati in acqua fredda pubblica pulita, se ancora sporco, questo deve essere lavato in acqua calda (massimo 30°C) e se richiesto usare sapone neutro a diluizione approssimata, con pH fra 5.5 e 8.5. SciacquatelI completamente ed asciugatelI lentamente lontano da fonti dirette di calore. Non usare detergenti.
Tutti i prodotti chimici, le materie corrosive e i solventi possono essere pericolosi per questo prodotto.
Trasportare e conservare questo prodotto sempre nel suo sacchetto. Malgrado la protezione antiraggi UV, si raccomanda di tenere al riparo dalla luce, in un luogo ben ventilato e lontano da ogni sorgente di calore diretta. Assicurarsi che il prodotto non venga stretto o schiacciato oltre misura.
Utilizzare questo prodotto ad una temperatura inferiore a +80°C e superiore a -40°C.

DURATA E ISPEZIONE.

Rotula molto difficilmente stabilire la durata del prodotto, in quanto la stessa può essere influenzata negativamente da diversi fattori quali: l'utilizzo intenso o scorretto; l'ambiente di utilizzo. Dopo il primo utilizzo, il prodotto può avere una durata di 5 anni, senza tenere conto dell'usura. L'usura o un deterioramento eccezionale possono limitare la durata anche ad un solo utilizzo. Senza tener conto dell'usura o di danni meccanici ed alle condizioni specificate in queste istruzioni per l'uso, questo prodotto può essere utilizzato **per 15 anni dopo la data di produzione e per 10 anni dalla data dell'inizio utilizzo.** Oltre i controlli usuali prima e dopo l'utilizzo, consigliamo un'ispezione completa del prodotto ogni 3 mesi. L'esame deve essere effettuato:
• sul tessuto: controllare tagliature, usure e danni dovuti al deterioramento, al calore, ai prodotti chimici etc.
• sulle cucture: attenzione ai fili tagliati o strappati.
• sulle parti metalliche: buon funzionamento.

GARANZIA SINGING ROCK:

Questo prodotto ha una garanzia di 3 anni contro ogni difetto del materiale o di fabbricazione.
Limite della garanzia: l'usura normale, le modifiche o i ritocchi, gli utilizzi non appropriati, la cattiva manutenzione, gli incidenti, le negligenze, i danni, gli utilizzi ai quali i prodotti non sono destinati, non sono coperti dalla garanzia.
SINGING ROCK non è responsabile delle conseguenze dirette, indirette, accidentali o di ogni altro tipo di danni verificatisi o causati dall'utilizzo dei suoi prodotti.

Questa imbracatura può essere utilizzata con altri componenti di uno stesso sistema.

ESPAÑOL

MODO DE USO

No utilizar este producto sin haber leído con atención y haber comprendido las presentes instrucciones técnicas!

Este producto forma parte de un sistema de detención de caídas y ha sido diseñado para ser utilizado con cuerda dinámica. En caso de ser utilizado únicamente con materiales estáticos (cuerda estática, cintas ...) y si existe el riesgo de caída, es obligatorio el uso de un absorbedor de energía para reducir la fuerza de choque.
Esta ficha técnica explica las formas de utilizar este producto. Sólo se citan algunos de los casos de mala utilización y de prohibición más corrientes (dibujos tachados con una cruz). Existen muchísimas otras maneras de utilizar mal utilizarse que nos es imposible enumerar e incluso imaginar. **Sólo están autorizadas las técnicas de utilización presentadas y no tachadas.** Cualquier otro utilizar es de escasar debido al peligro de muerte. En caso de duda o de problemas de comprensión, dirigirse a SINGING ROCK.
Actividades en altura, escalada, espeología, rappel, esquí de travesía, salvamentos, trabajo en altura y exploración son actividades peligrosas que pueden conducir a heridas graves e incluso mortales. Vosotros asumis personalmente todos los riesgos y responsabilidades por todo daño, herida o muerte que pudiera ocurrir durante la utilización de nuestros productos de cualquier manera que sea. Si no estás capacitado para asumir esta responsabilidad o para correr este riesgo, no utilices este material.

USO

Es indispensable un aprendizaje adecuado de las técnicas y métodos de seguridad para usar este producto.
Este producto sólo debe ser utilizado por personas capacitadas y con experiencia, de lo contrario el usuario deberá estar bajo el control visual directo de una persona competente y experta. La condición física del usuario puede tener influencia en su seguridad durante un uso normal o en una emergencia.
Se requiere conocimiento de las técnicas básicas de rescate para utilizar este producto.
Verifica la compatibilidad de este producto con el resto de tu material. El uso de una combinación inadecuada de productos en una cadena de seguridad o el deterioro de cualquiera de los componentes de la cadena de seguridad puede originar un accidente serio e incluso mortal. Nosotros recomendamos revisar el funcionamiento del sistema de seguridad y del equipo en un lugar seguro sin riesgo de caída.
Con el fin de asegurar un mejor mantenimiento del producto, es preferible atribuirlo nominalmente a un único usuario.
Antes y después de cada utilización, es obligatorio comprobar el estado de las cintas y de las costuras, incluso aquellas más difíciles de alcanzar. No dude en desechar un producto que presente deficiencias que pudieran reducir su resistencia o limitar su funcionamiento.
Es importante que el usuario verifique regularmente las hebillas y otros medios de cierre y regulación durante su utilización.
Las condiciones de humedad y hielo pueden dificultar la manipulación durante el ajuste del arnés, la influencia en la fuerza del arnés es insignificante.
Después de una caída importante (p. e. factor de caída 1 con una cuerda dinámica), este producto no debe volver a usarse; el utilizado: rotura interna imperceptible a simple vista, puede ocasionar un envejecimiento prematuro. En caso de duda, contacte con SINGING ROCK.
Toda modificación o reparación de este producto, fuera de nuestras unidades de producción queda prohibida.

MANTENIMIENTO

Los productos textiles pueden ser aclarados con agua fría de uso doméstico. Si todavía están manchados, pueden ser lavados en agua caliente (máximo 30 grados centígrados) y si requiere el uso de jabón, ha de ser jabón puro con un pH de entre 5, 5 y 8, 5. Aclare a fondo y deje secar lejos de una fuente de calor directa. No se debe utilizar detergentes.

INSTRUCCIONES DE TRANSPORTE Y ALMACENAMIENTO

Todos los productos químicos, materiales corrosivos y disolventes deben considerarse peligrosos.
Transporte y almacene siempre este producto en su funda. A pesar de su protección contra rayos UV, se recomienda guardarlo al abrigo de la luz, en un lugar ventilado y lejos de toda fuente de calor directa. Asegúrese de que este producto no esté excesivamente aprisionado, o comprimido.
Use este producto a una temperatura inferior a +80°C y superior a -40°C.

DURACIÓN Y INSPECCIÓN.

La durabilidad de este producto depende de la frecuencia y el ambiente (sal, arena, humedad, sustancias químicas) en el que es utilizado. La vida de uso estimada para este producto queda limitada a un máximo de **15 años desde la fecha de producción y 10 años desde su primer uso.** Sin embargo se puede producir un fallo mecánico durante el primer uso, lo que limita la duración de este producto a este primer uso.
Presta especial atención a los productos que están sujetos a un desgaste más rápido o que están en contacto frecuente con superficies abrasivas (por ejemplo cintas, anillos, ...)
El usuario debe revisar el producto:
1. antes y después de cada uso
2. durante el uso (condición de elementos particulares de una cadena de seguridad)
3. inspección completa cada 3 meses.
La inspección debe comprender:
El tejido: Atención a los cortes, desgastes y desperfectos debidos al deterioro, al calor, a los productos químicos etc.
Las costuras: Cuidado con los hilos cortados o deshilachados.
Las partes metálicas: Correcto funcionamiento de las hebillas y otros componentes metálicos.
Etiquetas: Legibilidad de las etiquetas de producto
Para aumentar la vida de este producto, es necesario ser cuidadoso durante su utilización. Evite el rozamiento con materiales abrasivos, y con partes cortantes.

GARANTÍA SINGING ROCK:

Este producto está garantizado durante 3 años contra todo defecto en los materiales o de fabricación. Limitaciones de la garantía: El desgaste normal, las modificaciones o alteraciones, almacenamiento incorrecto. Igualmente se excluyen de la garantía los daños debido a accidentes, negligencia y usos para los que no esta diseñado el producto. SINGING ROCK no es responsable de las consecuencias directas, indirectas, accidentales o de cualquier otro tipo de daño surgido o resultante de la utilización de sus productos.

PORTUGUÊS

INSTRUÇÕES DE USO.

Não utilize este produto sem ter lido cuidadosamente estas instruções técnicas.

Este produto foi projetado e fabricado para ser usado com corda dinâmica certificada UIAA. Se usado junto com equipamento estático (corda de baixa elasticidade, fitas, ...) e se houver risco de queda, **torna-se essencial introduzir um absorvedor de choque ao sistema de segurança, para reduzir a força de impacto (sobrecarga).**
Estas instruções técnicas ilustram modos de se utilizar este produto. Apenas algumas boas de utilizações erradas e proibidas estão representadas (ilustrações cruzadas com "X"). Existem muitas outras formas de utilizações erradas, sendo impossível enumerá-las e até imaginá-las todas. **Apenas as técnicas de uso mostradas nas ilustrações não cruzadas com "X" estão autorizadas.** Qualquer outras formas de uso estão excluídas, devido ao risco de morte. Em caso de dúvida ou problema no entendimento, contate a SINGING ROCK.
Atividades em altura como escalada, via ferrata, espeleologia, rappel, ski-touring, resgate, trabalho em altura e exploração são atividades de risco inerente que podem levar a ferimento severo ou até à morte. A adequada aprendizagem de técnicas apropriadas e métodos de segurança é de sua inteira responsabilidade. Você assume pessoalmente todos os riscos e responsabilidades por danos, ferimentos ou morte que possam ocorrer de qualquer forma, durante ou após a utilização dos nossos produtos. Se você não está apto ou não está em condições de assumir esta responsabilidade ou assumir este risco, não utilize este equipamento.
Nota importante: treinamento específico é essencial antes do uso.
Este produto deve ser utilizado por pessoas competentes e responsáveis, ou por terceiro sob supervisão direta e visual de pessoa competente e responsável.
Veja a compatibilidade deste produto com os outros componentes do seu equipamento. Em caso de uso de produtos incompatíveis em uma cadeia de segurança ou em caso de avaria de qualquer um dos componentes da cadeia de segurança pode originar um acidente grave e/ou mortal. Recomenda-se verificar o funcionamento do sistema de segurança e do equipo em um lugar seguro sin riesgo de caída.
Con el fin de asegurar un mejor mantenimiento del producto, es preferible atribuirlo nominalmente a un único usuario.
Antes e depois de cada uso, deverão verificar as condições das fitas, cordas e costuras, incluíndo nas áreas menos acessíveis. Não hesite em aposentar e inutilizar a cadeiriha usada. Você tem a seu dispor uma grande variedade de produtos para assegurar uma segurança duradoura em uso emergencia.
Se requiere conoc